Принципиальная схема входных устройств и акустической колонки телевизора „Горизонт-723“ (УЛПЦТИ-61-II-13)

Селектор каналов.

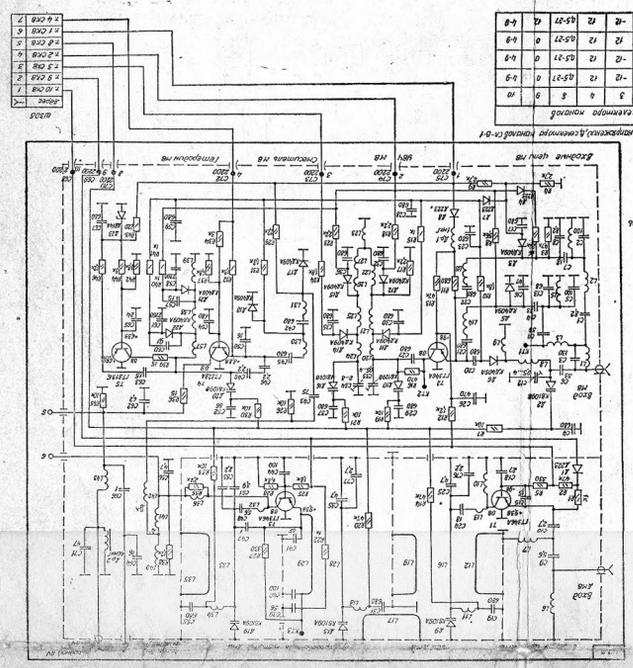

Колонка акустическая

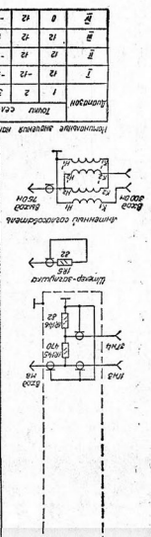

Блок сенсорного выбора программ СВП-4-1.

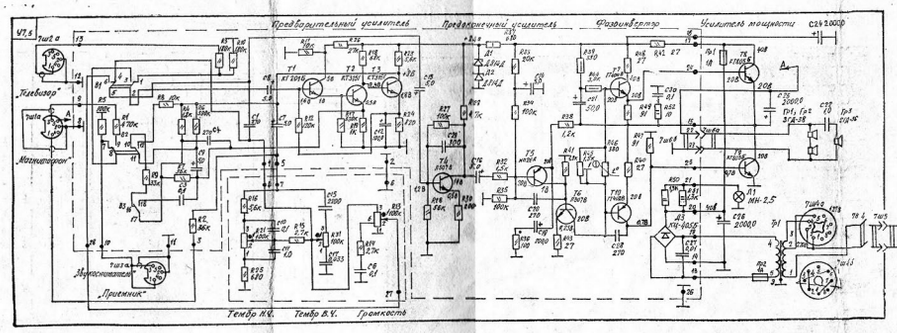

Блок резисторов.

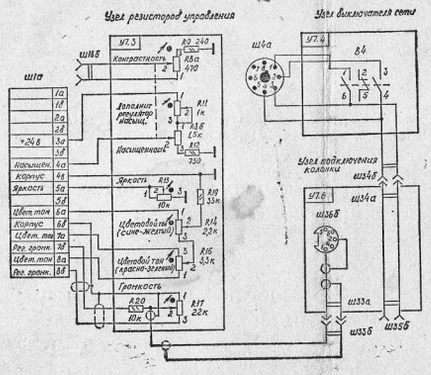

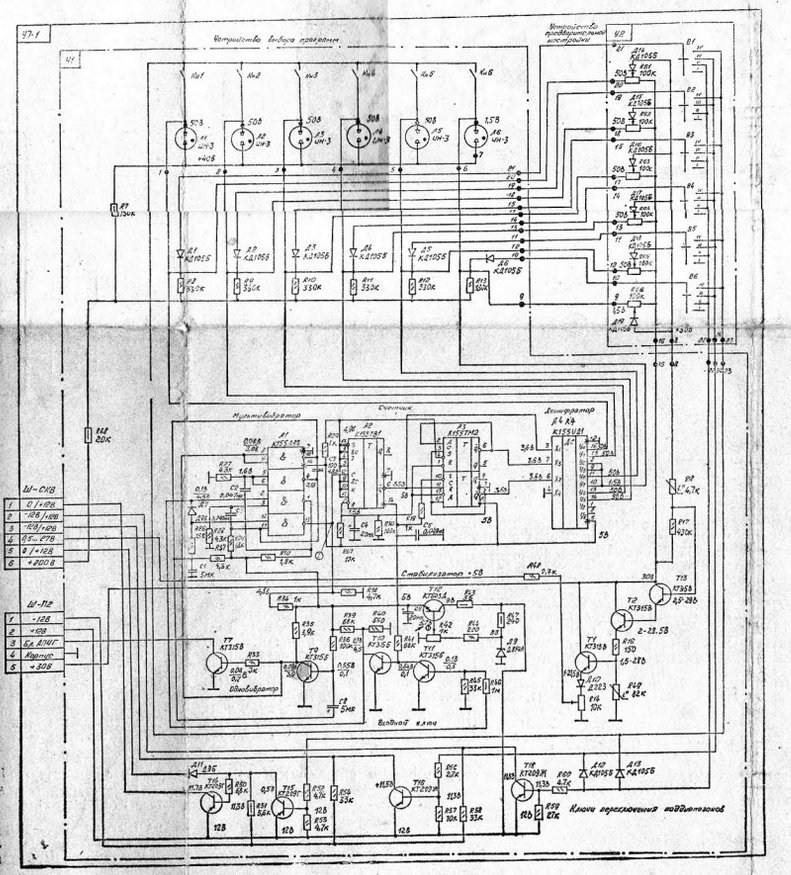

Электрические схемы интегральных схем блока цветности и яркости (У2).

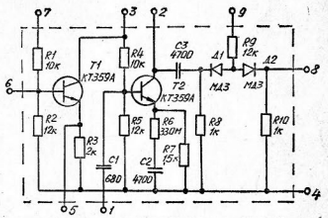

Усилитель-ограничитель сигналов цветности К224 УП2(2У1;2У6;2У7)

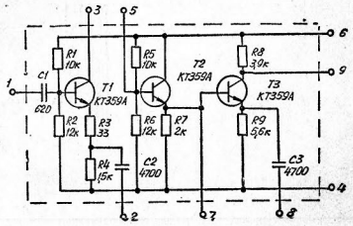

Усилитель сигналов цветности К224 УП1(2У2;2У3).

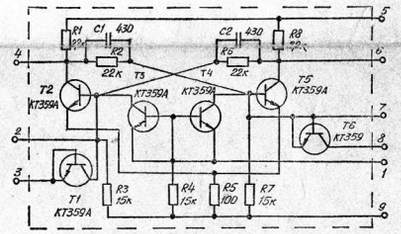

Триггер коммутирующих импульсов К224 ТП1 (2У4)

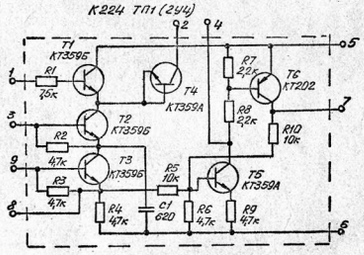

Устройство опознавания К224 ХП1(2У5)

ОБОЗНАЧЕНИЕ ПО СХЕМЕ И ТИП:

РЕЗИСТОРЫ: типа ВС — 7.2R1, 7.2R2, 7.2R3, 7.2R4, 7.2R5, 7.2R6, 7.2R7, 7.2R8, 7.2R9, 7.2R10, 7.2R11, 7.2R12, 7.2R13, 7.2R14, 7.2R16, 7.2R17, 7.2R18, 7.2R19, 7.2R20, 7.2R21, 7.2R22, 7.2R23, 7.2R24, 7.2R25, 7.2R26, 7.2R27, 7.2R28, 7.2R29, 7.2R30, 7.2R31, 7.2R32, 7.2R33, 7.2R34, 7.2R36, 7.2R37, 7.2R38, 7.2R39, 7.2R42, 7.2R45, 7.2R46;
типа МЛТ-0,25 — 7.2R15, 7.2R40, 7.2R43;
типа МЛТ-0,5 — 7.1R7, 7.1R43, 7.1R46, 7.1R47, 7.1R68, 7.5R39, 7.5R44, 7.2R22, 7.2R30;
типа МЛТ-1 — 7.5R37;
типа МЛТ-2 — 7.5R50, 7.5R51, 7.5R52;
типа С1-4 — 7.1R8, 7.1R9, 7.1R10, 7.1R11, 7.1R12, 7.1R13, 7.1R26, 7.1R27, 7.1R28, 7.1R29, 7.1R30, 7.1R33, 7.1R34, 7.1R35, 7.1R36, 7.1R37, 7.1R38, 7.1R39, 7.1R40, 7.1R41, 7.1R44, 7.1R45, 7.1R48, 7.1R52, 7.1R53, 7.1R56, 7.1R57, 7.1R59, 7.1R60, 7.1R67, 7.1R69, 7.1R70, 7.3R9, 7.3R12, 7.3R19, 7.3R20, 7.5R1, 7.5R2, 7.5R3, 7.5R4, 7.5R5, 7.5R6, 7.5R7, 7.5R8, 7.5R9, 7.5R10, 7.5R11, 7.5R12, 7.5R14, 7.5R15, 7.5R16, 7.5R17, 7.5R18, 7.5R19, 7.5R23, 7.5R24, 7.5R25, 7.5R26, 7.5R27, 7.5R28, 7.5R29, 7.5R30, 7.5R32, 7.5R33, 7.5R34, 7.5R35, 7.5R36, 7.5R38, 7.5R40, 7.5R41, 7.5R42, 7.5R43, 7.5R47, 7.5R48, 7.5R49;
типа СП3-1 — 7.1R14, 7.1R42, 7.5R45;
типа СП3-23 — 7.5R13, 7.5R21, 7.5R31;
типа СП3-23 — 7.3R8, 7.3R11, 7.3R13, 7.3R14, 7.3R16, 7.3R17;
типа СП3-24 — 7.1R61, 7.1R62, 7.1R63, 7.1R64, 7.1R65, 7.1R66;
типа КМТ-1 — 7.1R49;
типа СТ1-17 — 7.1R18;
типа СТ3-17 — 7.5R46;

КОНДЕНСАТОРЫ: типа МБМ — 7.1G2, 7.1C3, 7.5C3, 7.5C6, 7.5C10, 7.5C11, 7.5C22, 7.5C23, 7.5C30;
типа К10-7 — 7.1C5, 7.1C7, 7.5C15;
типа КТ-1 — 7.5C1, 7.5C4, 7.5C20, 7.5C28, 7.5C29;
типа БМТ — 7.5C17, 7.5C27;
типа К10-19 — 7.2C1, 7.2C2, 7.2C3 7.2C4, 7.2C5, 7.2C7, 7.2C8, 7.2C9, 72C10, 7.2C11, 7.2C13, 7.2C14, 7.2C15, 7.2C16, 7.2C17, 7.2C20, 7.2C21, 7.2C23, 7.2C24, 7.2C27, 7.2C28, 7.2C29, 7.2C30, 7.2C32 7.2C36, 7.2C37, 7.2C38, 7.2C39, 7.2C42, 7.2C43, 7.2C45, 7.2C48, 7.2C50, 7.2C52, 7.2C53, 7.2C54, 7.2C56, 7.2C57, 7.2C58, 7.2C59, 7.2C60, 7.2C62, 7.2C64, 7.2C65, 7.2C66, 7.2C71, 7.2C76, 7.2C77;
типа К10-29 — 7.2C6, 7.2C41, 7.2C46, 7.2C47, 7.2C49, 7.2C63;
типа К50-12 — 7.1C1, 7.1C4, 7.1C8 7.1C9, 7.5C7, 7.5C8, 7.5C9, 7.5C12, 7.5C13, 7.5C14, 7.5C16, 7.5C19, 7.5C21, 7.5C25;
типа К50-20 — 7.5C24, 7.5C26;

РАДИОУЗЛЫ: типа ТС31-1 — 7.5Тр1.

ПРИМЕЧАНИЯ:

1. Указанные по схеме режимы измерены вольтметром с входным сопротивлением не менее 10 кОм/В при приеме телевизионного сигнала. Допустимое отклонение ±20%.
2. Режимы, указанные в числителе, измерены при включенной программе I при установке переключателя В6 сенсорного устройства в положение III.
3. Режимы, указанные в знаменателе, измерены при подключении точки соединения резисторов R8 и R68 к точке соединения резистора R46 с общим контактом датчиков Кн1-Кн6 через резистор 330 кОм±10%.
4. Программа I включается при нажатии рукой датчика Кн6.
5. Номера точек по контуру пунктирных линий, обозначающих границы печатных плат, соответствуют номерам контактных точек на платах, к которым подсоединяются провода межплатного жгута.
6. Переключатели В1—В3 в блоке У7,5 показаны в положении включенной кнопки В1 «Телевизор».
7. В различных сериях телевизоров могут иметь место мелкие непринципиальные схемные и конструктивные изменения.

Зак. 11. 1979 г. Т. 100 000. Тип. ПО «Горизонт»