СХЕМА ЭЛЕКТРИЧЕСКАЯ ПРИНЦИПИАЛЬНАЯ МАГНИТОФОНА "ПРОТОН-402"

ПРИЛОЖЕНИЕ 1

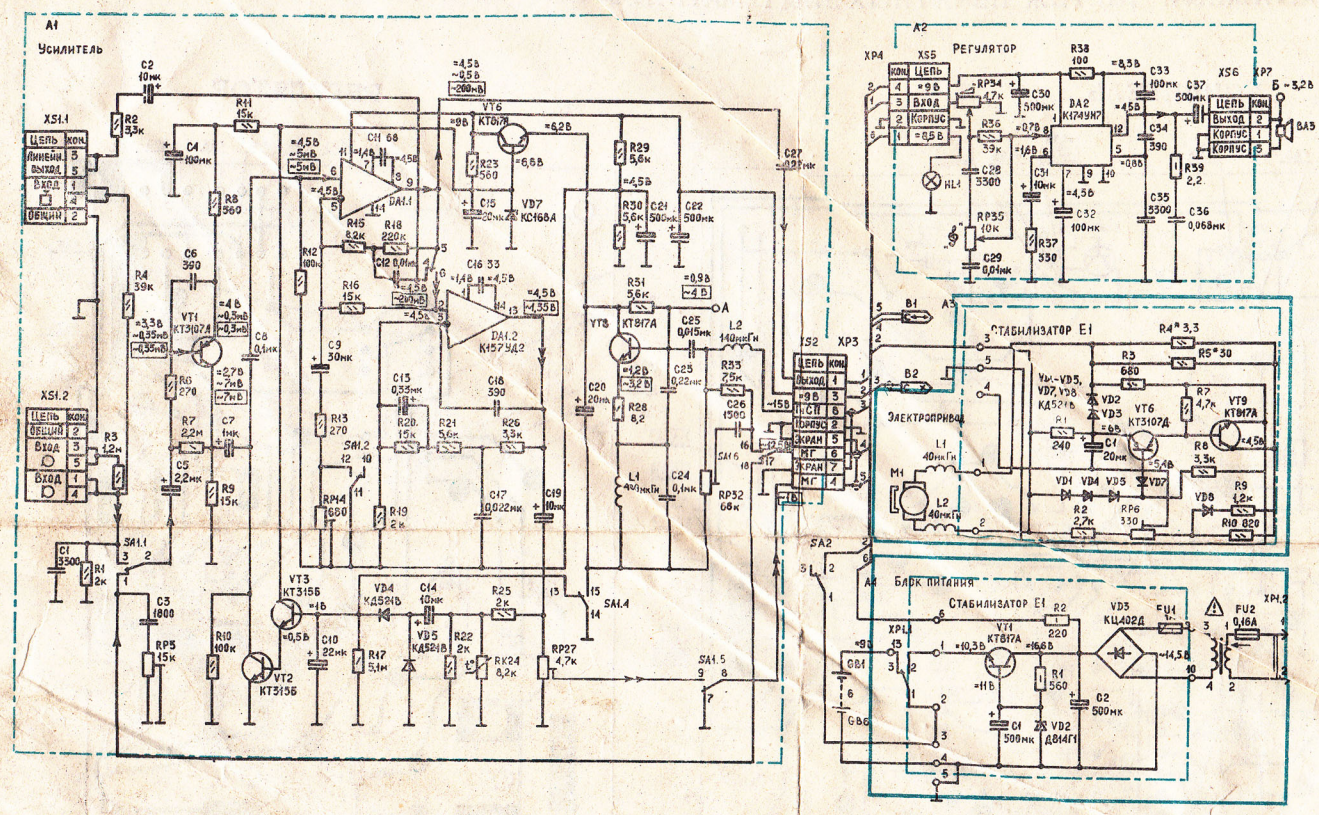

Переключатель SA1 показан в режиме воспроизведения. Значения напряжений указаны в режиме воспроизведения. Знаком ▭ отмечены значения напряжений в режиме записи. Стрелкой "—►" показан основной путь прохождения сигнала в режиме воспроизведения, а стрелками "-►-" - в режиме записи. Измерения напряжений производились при помощи милливольтметра аудиокомплексного генератора при напряжении питания (9 ± 0,2) В при подаче сигнала частотой 400 Гц напряжением 0,35 мВ на вход универсального усилителя (база транзистора VT1).

Допускается отклонение напряжений не более ± 20 %.

Данные элементов схемы

1. Усилитель
1.1. Конденсаторы: C1,C6,C11,C16,C18,C26 - типа К10-7В; C2,C9,C14,C15,C19,C20,C22 - типа К50-16-16 В; C3, C12,C17,C23,C24,C27 - типа К73-9-100 В; C4,C21 - типа К50-16-10 В; C5,C7,C13 - типа К53-19А-16 В; C8 - типа К10У-5-10; C10 - типа К53-19Б-16 В; C25 - типа К73-9-630 В.
1.2. Резисторы: RP5,RP14,RP27,RP32 - типа СП3-38б; R7,R17,R28 - типа МЛТ-0,25; RK24 - типа СТ1-17; остальные - типа С1-4-0,125.
1.3. Дроссели: L1 - типа ДПМ-0,1; L2 - типа ДПМ-0,2.
1.4. Переключатель SA1 - типа П2К.
1.5. Соединитель XS1 - 5.282.076.
1.6. Розетка XS2 - типа ОНп-КГ-26-8/19,7х7,7-Р51-1.
1.7. Вилка XP3 - типа ОНП-КГ-29-8/20,5х4,5-В52-1.
2. Регулятор
2.1. Конденсаторы: C28,C29 - типа К73-9-100 В; C30,C31, C32,C33,C37 - типа К50-16-16 В; остальные - типа К10-7 В.
2.2. Резисторы: RP34,RP35 - типа СП3-4аМ; R36,R37,R38 - типа С1-4-0,125; R39 - типа МЛТ-0,5.
2.3. Лампа HL1 - типа СМН9-09-2.
2.4. Вилка XP4 - типа ОНП-КТ-29-4/10,5х4,5-В52-1.
2.5. Розетка XS5 - типа ОНп-КГ-26-4/9,7х7,7-Р51-1.
2.6. Розетка XS6 - типа ОНп-КГ-26-3/7,2х7,7-Р51-1.
2.7. Вилка XP7 - типа ОНП-КГ-29-3/8,0х4,5-В52-1.
3. Электропривод
3.1. Резисторы: R4-4.675.128; RP6 - типа СП3-38б; остальные - типа С1-4-0,125.
3.2. Конденсатор C1 - типа К50-16-16 В.
3.3. Дроссели: L1, L2 - типа ДПМ-0,6.
3.4. Электродвигатель M1 - типа МД-0,35-9 В.
4. Блок питания
4.1. Конденсаторы: C1 - типа К50-16-16 В; C2 - типа К50-16-25 В.
4.2. Резисторы: R1 - типа МЛТ-0,5; R2 - типа МЛТ-1.
4.3. Трансформатор T1 - типа ТС-10-3М.
4.4. Вставка плавкая: FU1 - типа ВПТ6-7; FU2 - типа ВПБ6-1.
4.5. Розетка сетевая XP1.1 - 8.604.000.
5. Головка динамическая BA3 - типа 2ГДШ-3.
6. Головки магнитные: B1 - типа 3Д12.212; B2 - типа 3С12.211.
7. Микропереключатель SA2 - типа МП9-Р1.
8. Кабель внешних соединений
8.1. Резисторы R1,R2 - типа МЛТ-0,25.
8.2. Переключатель SA1 - 6.120.183.
8.3. Вилка XP1,XP4 - типа ОНП-ВГ-4-5/16 В.
8.4. Штеккер XP2,XP3 - 3.645.004.

Функциональное назначение элементов

1. Усилитель: RP5 - регулировка АЧХ канала воспроизведения в области высоких частот;
   RP14 - регулировка напряжения на линейном выходе;
   RP27 - регулировка тока записи;
   RP32 - регулировка тока подмагничивания.
2. Регулятор: RP34 - регулировка громкости;
   RP35 - регулировка тембра.
3. Электропривод: RP6 - регулировка скорости движения магнитной ленты.

* Подбирают при регулировании

ПРИЛОЖЕНИЕ 2

ЭЛЕКТРОМОНТАЖНЫЙ ЧЕРТЕЖ ПЕЧАТНЫХ ПЛАТ МАГНИТОФОНА "ПРОТОН-402"

УСИЛИТЕЛЬ

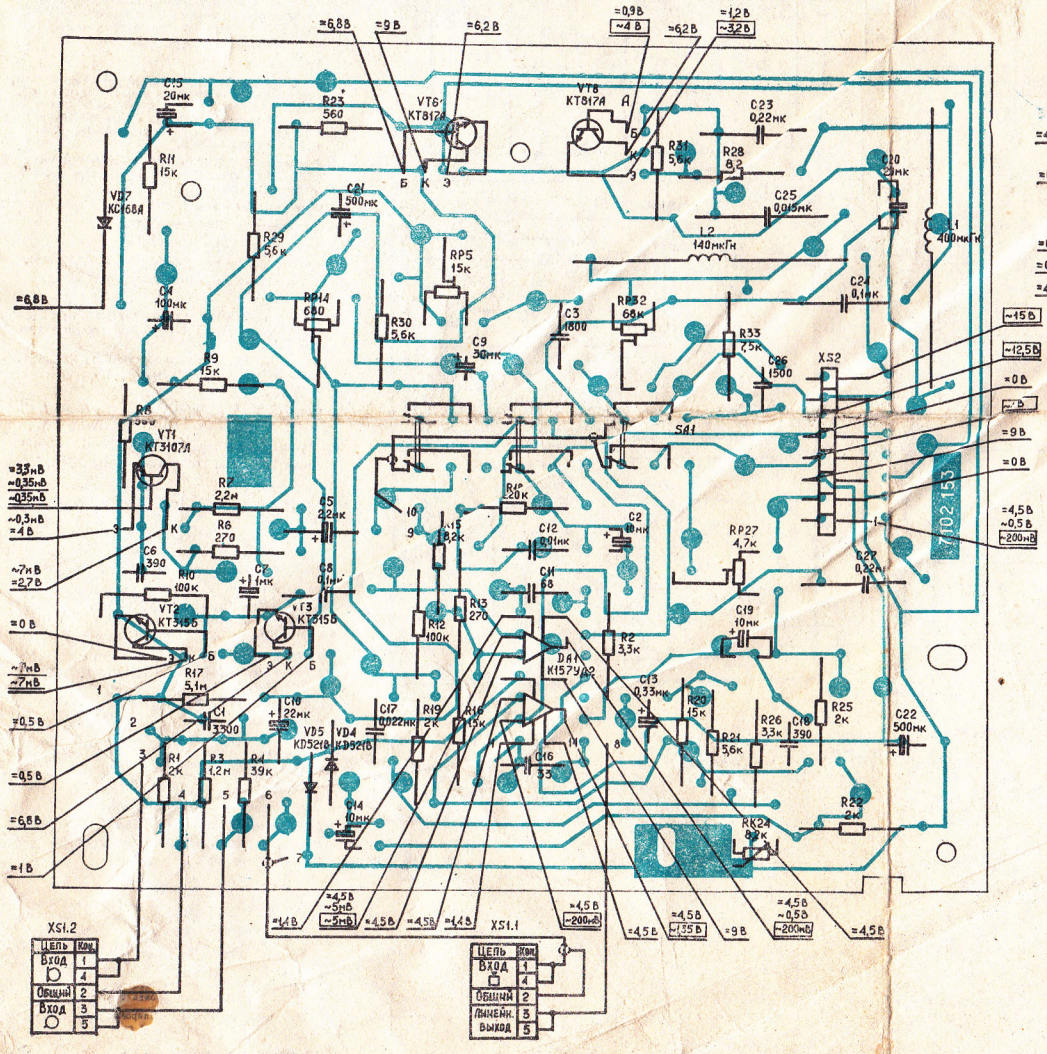
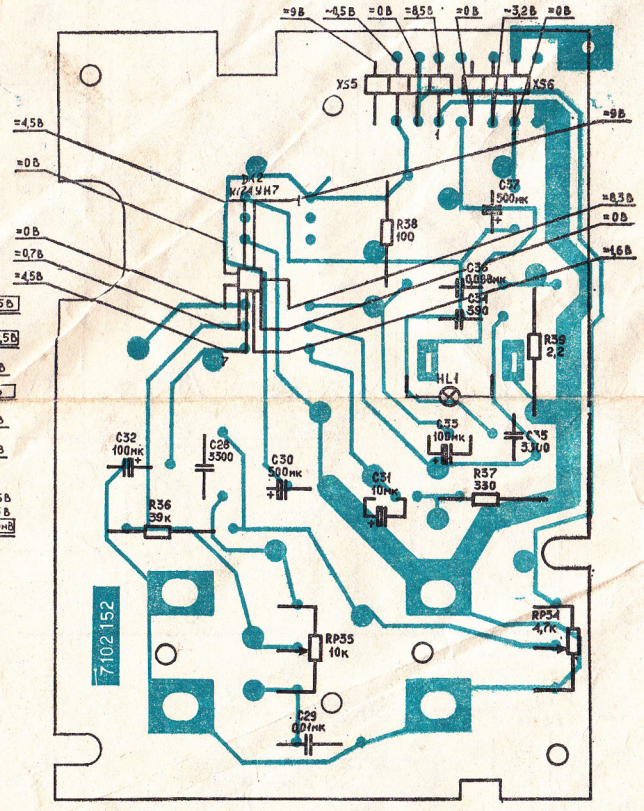
РЕГУЛЯТОР