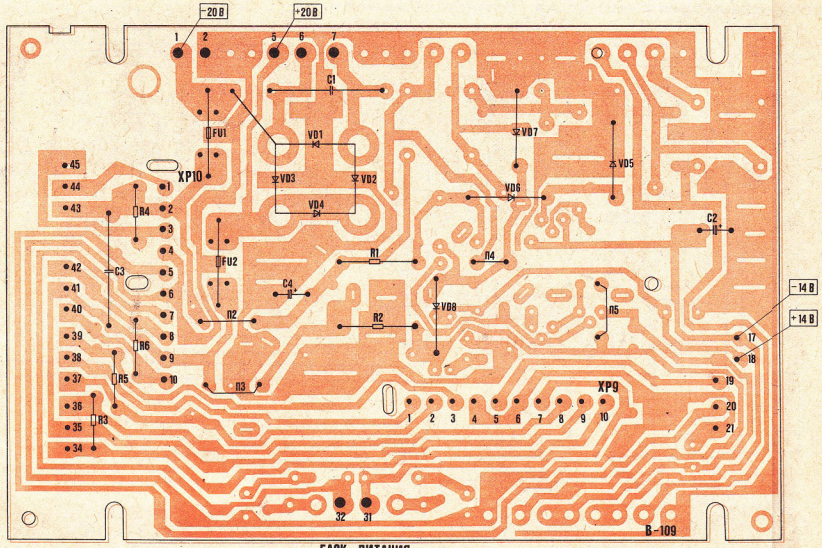

БЛОК ПИТАНИЯ

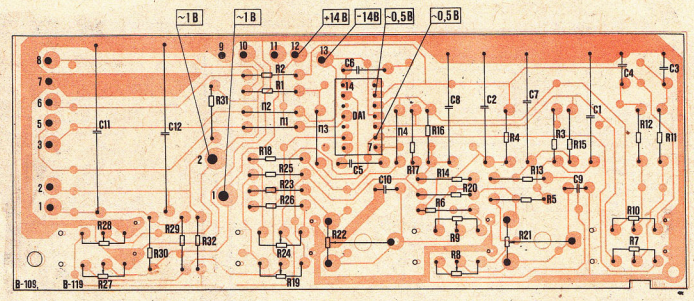

БЛОК РЕГУЛЯТОРОВ

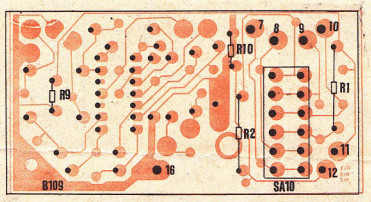

ПЛАТА ВКЛЮЧЕНИЯ СТЕРЕОТЕЛЕФОНОВ

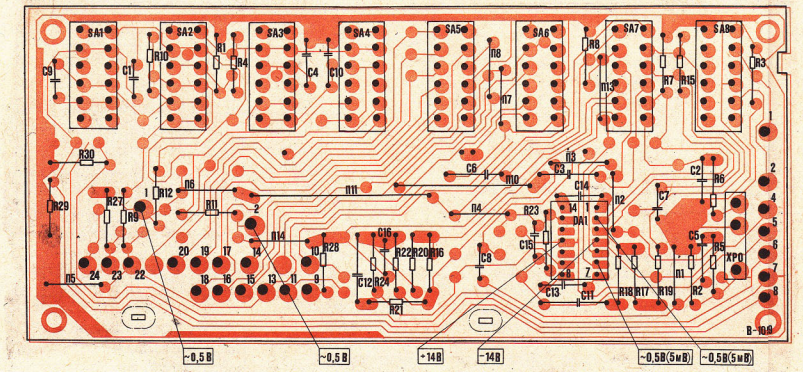

БЛОК КОММУТАЦИИ

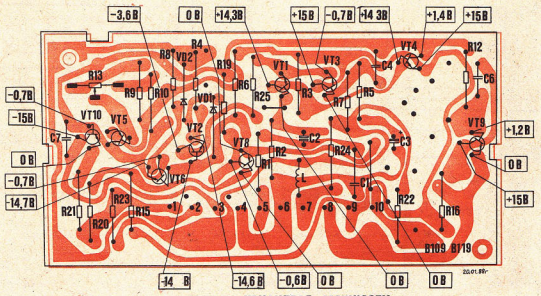

МОДУЛЬ УСИЛИТЕЛЯ МОЩНОСТИ

Б. Заказ № 1076, 1988