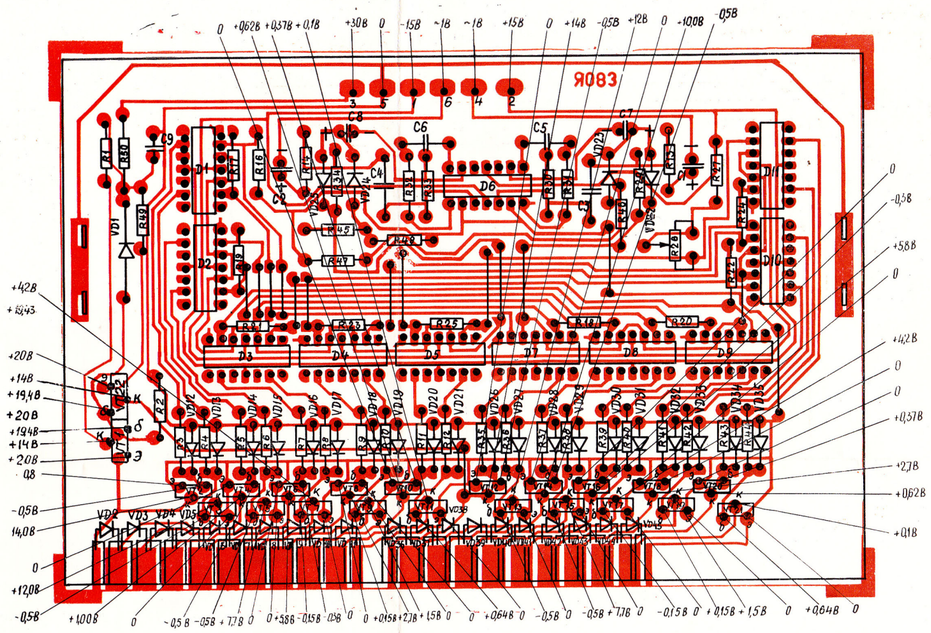

БЛОК ИНДИКАЦИИ ВЫХОДНОГО УРОВНЯ Я 083

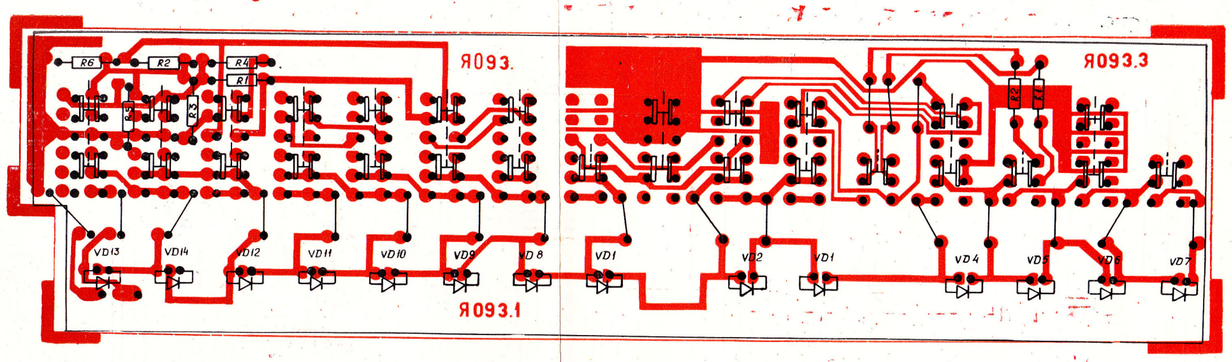

Я093.1, Я093.2, Я093.3

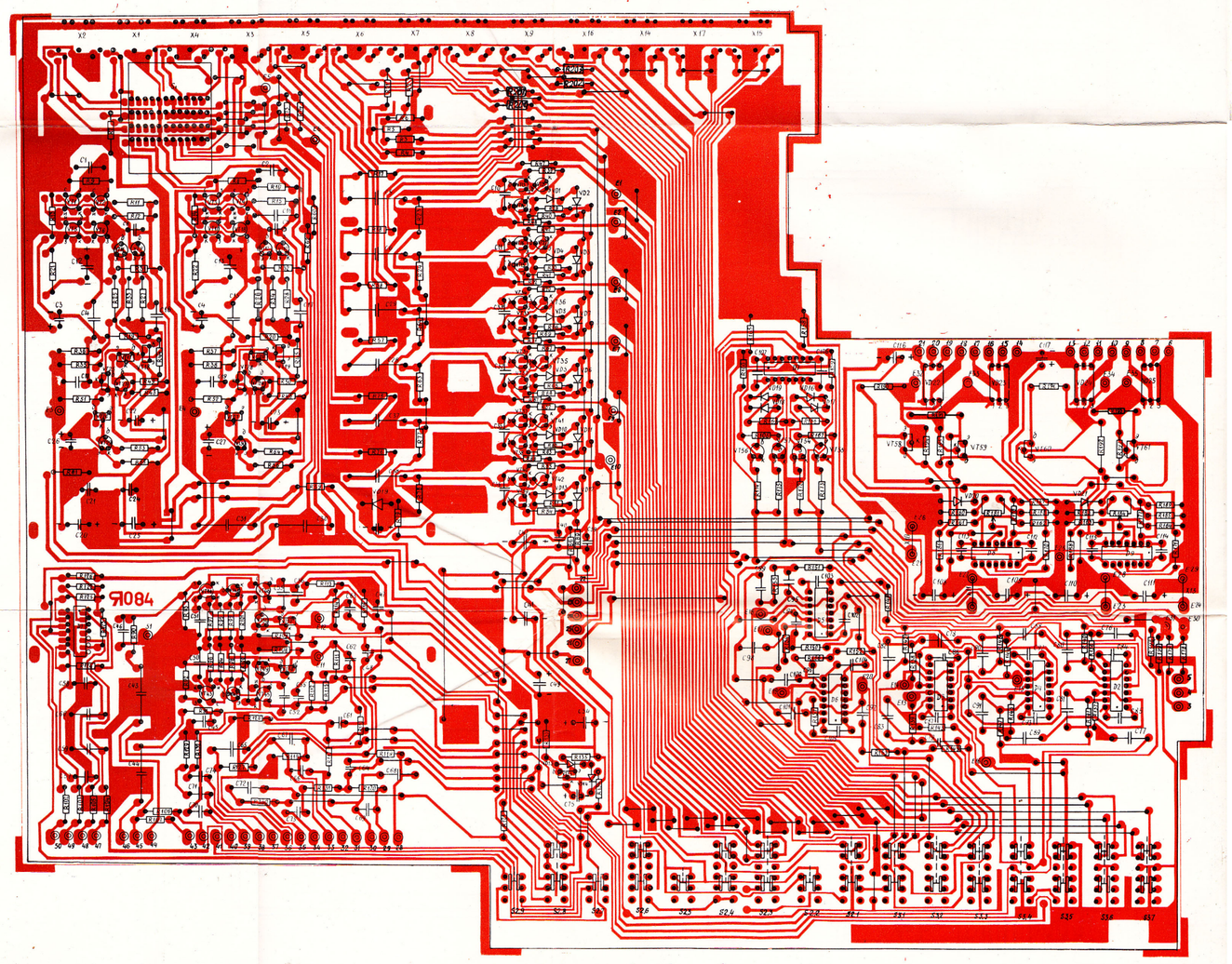

УСИЛИТЕЛЬ НЧ Я 084

sa ja näärmeastik nidevalt